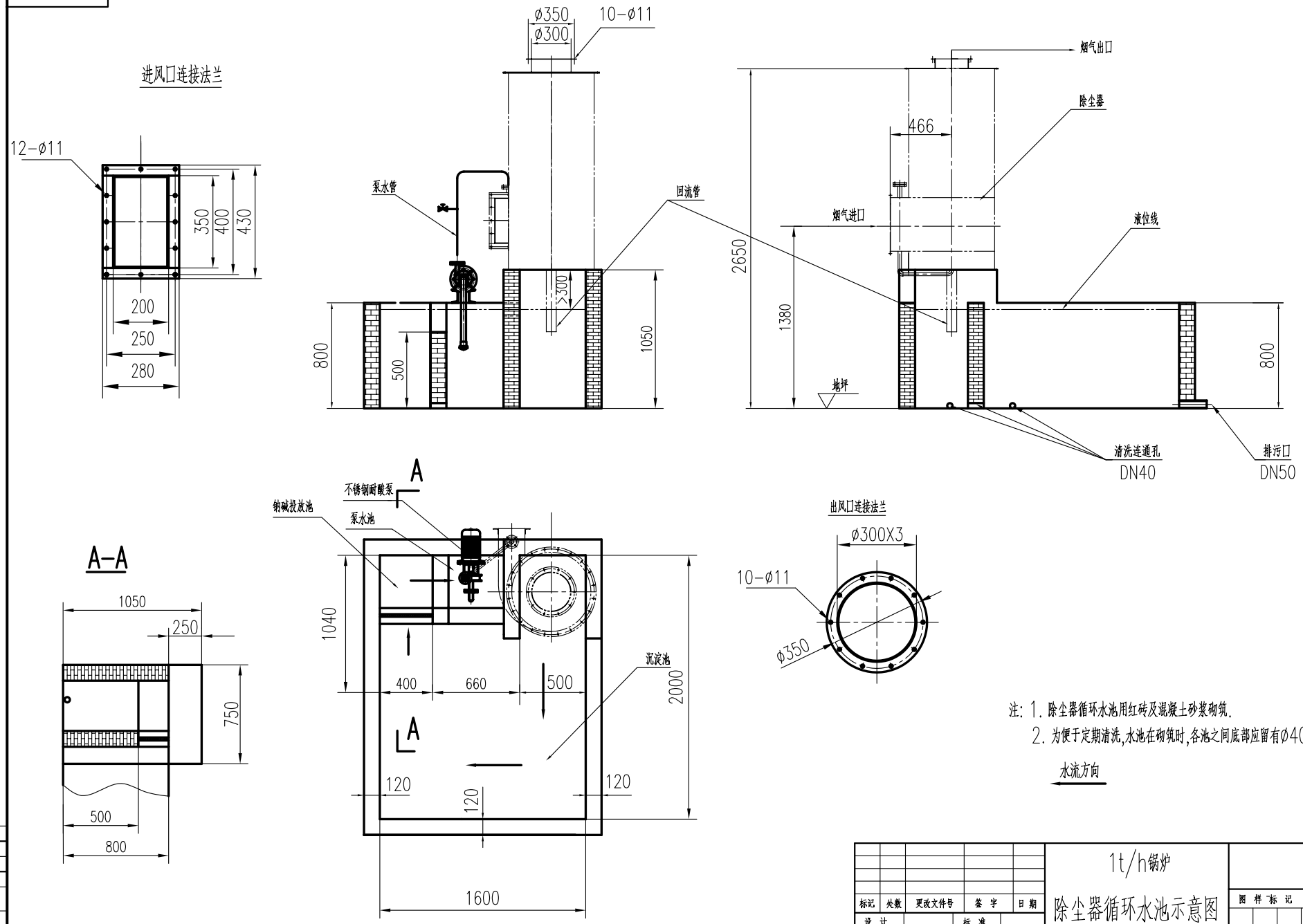

注: 1. 除尘器循环水池用红砖及混凝土砂浆砌筑.

2. 为便于定期清洗,水池在砌筑时,各池之间底部应留有ø40的通孔.

标记	处数	更改文件号	签字	日期
设计			标准	
制图			审定	
校对			批准	
工艺			日期	

1t/h锅炉

除尘器循环水池示意图

钠碱法脱硫

图样标记	重量(公斤)	比例
共 张	第 张	

无锡市四方锅炉设备制造有限公司

描图	
描校	
旧底图总号	
底图总号	
日期	签字